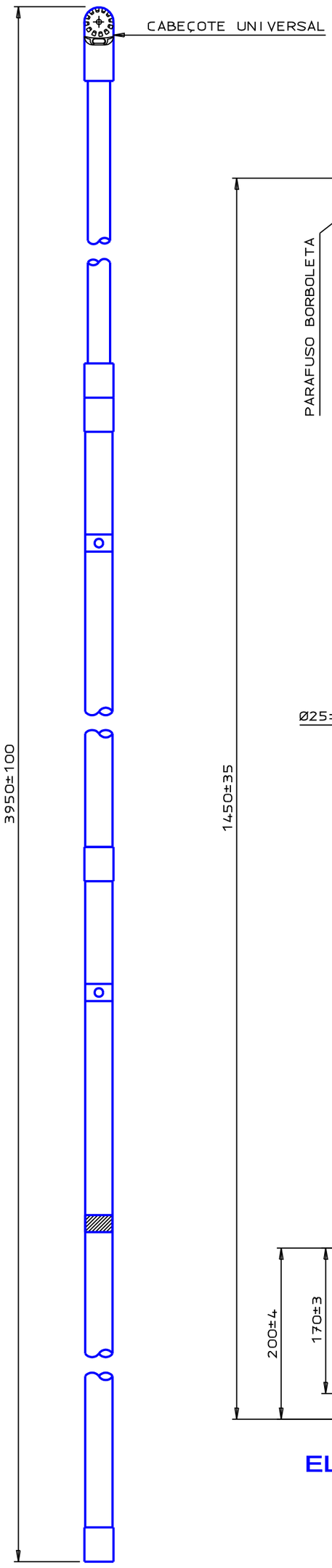

CONJUNTO

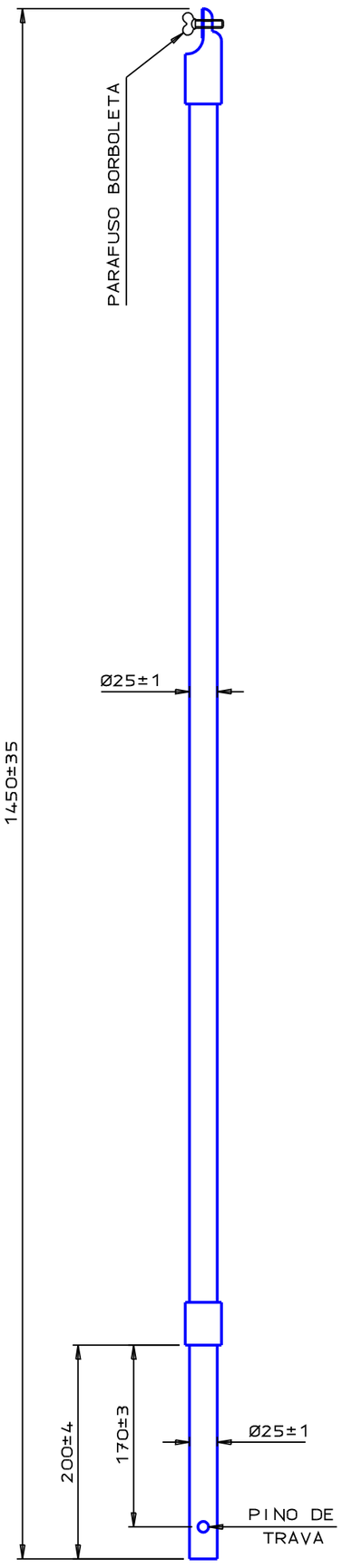

ELEMENTO PONTA

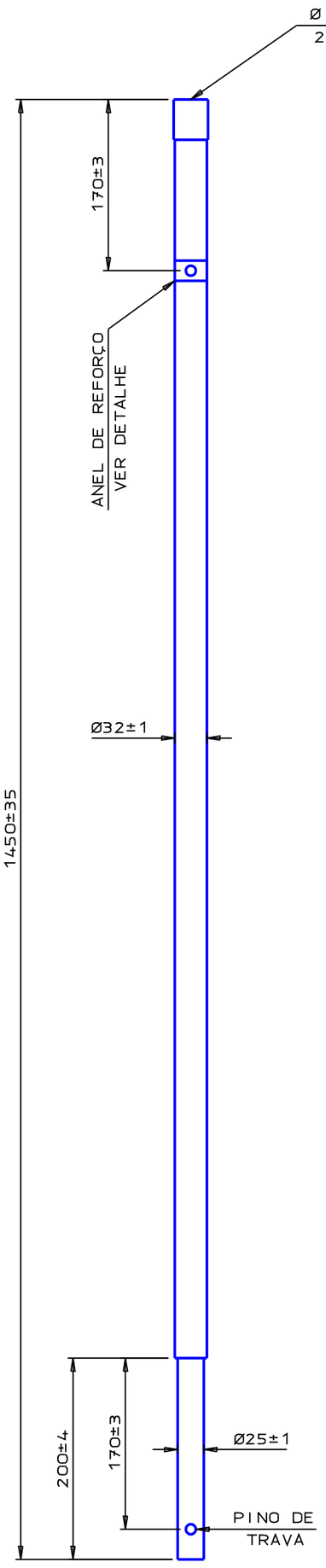

ELEMENTO INTERMEDIÁRIO

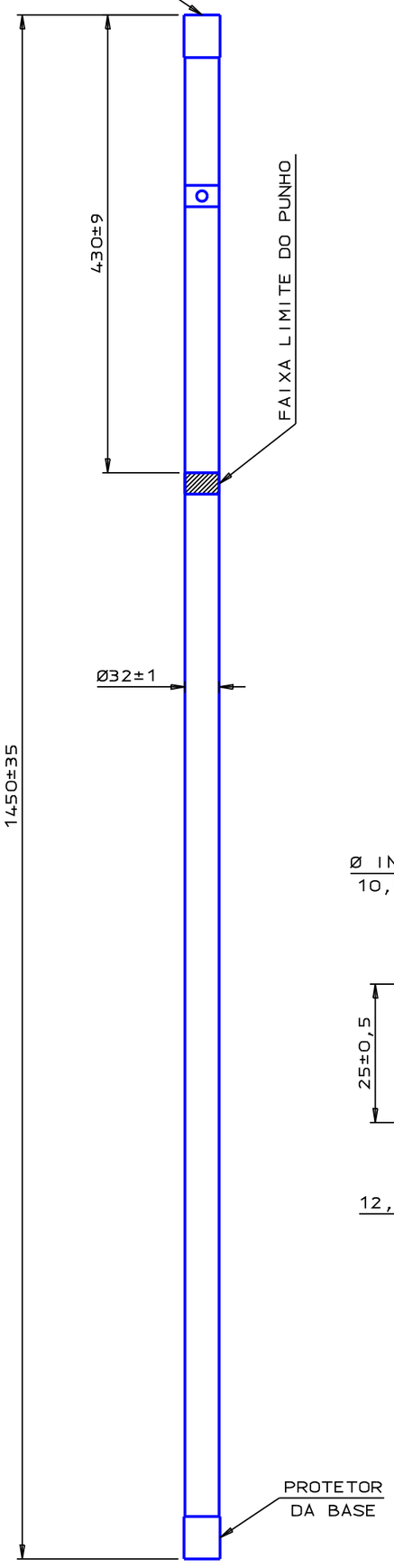

ELEMENTO PUNHO

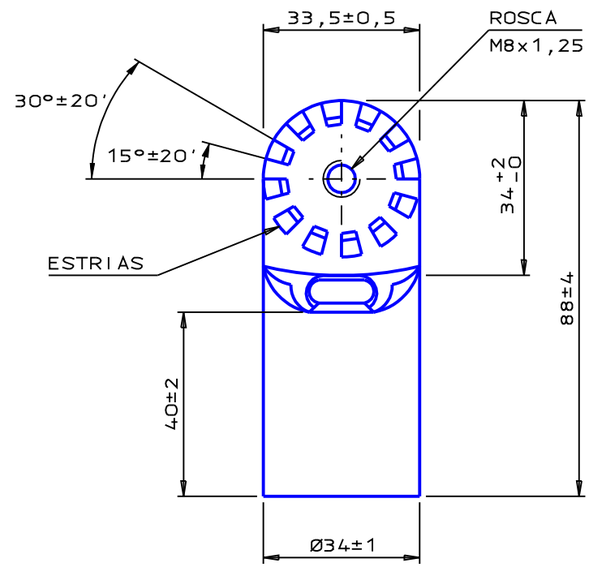

CABEÇOTE UNIVERSAL

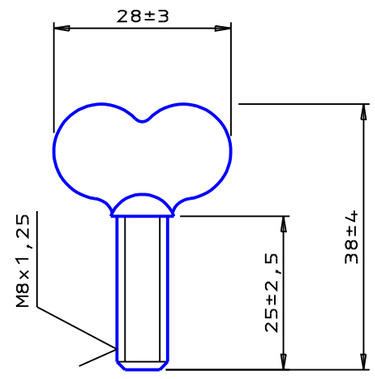

PARAFUSO BORBOLETA

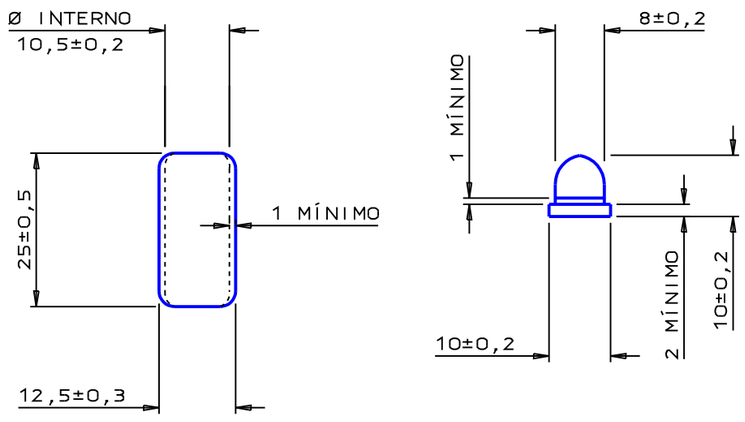

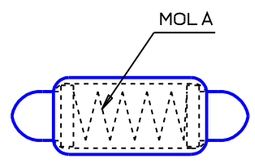

PINO DE TRAVA

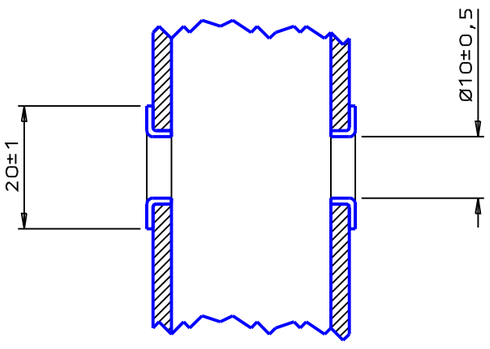

DETALHE
ANEL DE REFORÇO

INFORMAÇÕES E SUGESTÕES A ESTE DOCUMENTO: CONTATAR A SECRETARIA DO CONEM.

PEQUENAS VARIAÇÕES DE FORMA NAS PARTES NÃO COTADAS SÃO ADMISSÍVEIS, DESDE QUE MANTIDAS AS CARACTERÍSTICAS ELETROMECÂNICAS.

MATERIAL	ACABAMENTO	ENSAIOS DE ROTINA CONFORME 02.118-CEMIG-461, EXCETO ONDE INDICADA NORMA ESPECÍFICA	NOTAS
-ELEMENTO PONTA, ELEMENTO INTERMEDIÁRIO E ELEMENTO PUNHO: FIBRA DE VIDRO IMPREGNADA COM RESINA EPÓXI COM NÚCLEO DE ESPUMA DE POLIURETANO. -CABEÇOTE UNIVERSAL: LIGA DE BRONZE-SILÍCIO. -PROTETOR DA BASE: BORRACHA NATURAL OU POLIETILENO DE BAIXA DENSIDADE. -ANEL DE REFORÇO E MOLA DO PINO: AÇO INOXIDÁVEL OU LATÃO. -PINO DE TRAVA: LATÃO. -PARAFUSO BORBOLETA: AÇO CARBONO.	-TODOS OS ELEMENTOS: .SUPERFÍCIES LISAS, ISENTAS DE TRINCAS, FISSURAS, REBARBAS E FARPAS. .RESINA NA COR LARANJA, NOTAÇÃO MUNSELL 2.5 YR 6/14. -PARAFUSO BORBOLETA: ZINCAGEM POR ELETRODEPOSIÇÃO ALCALINA ISENTA DE CIANETO, CONFORME A ABNT-NBR 10476 OU ASTM B633, COM PASSIVAÇÃO INCOLOR ISENTA DE CROMO HEXAVALENTE, COM ESPESSURA TOTAL MÍNIMA DE 25 µm. -FAIXA LIMITE DO PUNHO: PINTURA À BASE DE TINTA EPÓXI NA COR PRETA. -ANEL DE REFORÇO: DEBRUADO SOBRE OS FUROS, SEM REBARBAS E QUINAS VIVAS.	1-INSPEÇÃO VISUAL: -IDENTIFICAÇÃO -ACABAMENTO -CARACTERÍSTICAS CONSTRUTIVAS -ACONDICIONAMENTO 2-VERIFICAÇÃO DIMENSIONAL 3-RESISTÊNCIA MECÂNICA À FLEXÃO: -ESTE ENSAIO É APLICÁVEL APENAS AOS ELEMENTOS PUNHO E INTERMEDIÁRIO. -PARA ATINGIR O COMPRIMENTO EXIGIDO NO ESQUEMA, DEVE-SE UTILIZAR DOIS ELEMENTOS DO BASTÃO. -O ENSAIO DEVE SER EFETUADO EM CADA EXTREMIDADE DO CONJUNTO FORMADO. APLICAR FORÇA F = 23 daN COM FLECHA MÁXIMA RESULTANTE f = 100 mm. 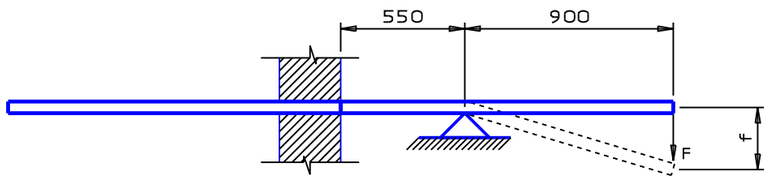 4-TENSÃO APLICADA: CONFORME ASTM F711. 5-TRAÇÃO: CONECTAR OS 3 ELEMENTOS E APLICAR UMA CARGA DE TRAÇÃO DE 50 daN. NÃO DEVEM HAVER DEFORMAÇÕES NO CABEÇOTE E NOS PINOS DE TRAVA. 6-DUREZA DO POLIETILENO: 55 SHORE (MÍNIMA).	1-IDENTIFICAÇÃO LEGÍVEL E INDELÉVEL EM CADA ELEMENTO: -NOME E/OU MARCA DO FABRICANTE -MÊS E ANO DE FABRICAÇÃO. 2-AMOSTRAGEM: -ENSAIOS DE TRAÇÃO E DE TENSÃO APLICADA (ÚMIDA): REGIME NORMAL DE INSPEÇÃO, AMOSTRAGEM DUPLA, NÍVEL DE INSPEÇÃO II E NQA 6,5%, CONFORME ABNT-NBR 5426. -ENSAIO DE TENSÃO APLICADA (A SECO): 100% DO LOTE. -ENSAIO DE RESISTÊNCIA MECÂNICA: REGIME NORMAL DE INSPEÇÃO, AMOSTRAGEM DUPLA, NÍVEL S3 E NQA 1,5%. 3-MASSA APROXIMADA DO CONJUNTO: 2,6 kg. NÃO É OBJETO DE INSPEÇÃO. 4-DIMENSÕES EM MILÍMETROS. 5-DEMAIS REQUISITOS: VER 02.118-CEMIG-461.

DISTRIBUIÇÃO (2) ND-2.6

REF. CONEM TE- 38 /2010

VERIF. MRS

DES. RLP

PROJ. EV - CALB

REVISÕES			
e		/ /	
d		/ /	
c	AFMB	12/02/10	COORDENAÇÃO CONEM
b	LCLC	08/10/08	WACT
a	JHD	04/04/97	
			15/10/92

CEMIG COMPANHIA ENERGÉTICA DE MINAS GERAIS

COMITÊ DE NORMALIZAÇÃO DE EQUIPAMENTOS E MATERIAIS - CONEM

BASTÃO COM CABEÇOTE UNIVERSAL

CLASSIFICAÇÃO DA INFORMAÇÃO PÚBLICO

SUBSTITUI: 02.111-DT/ED-377a

02.118 CEMIG 527 c

222.880-A2D

ARQ.