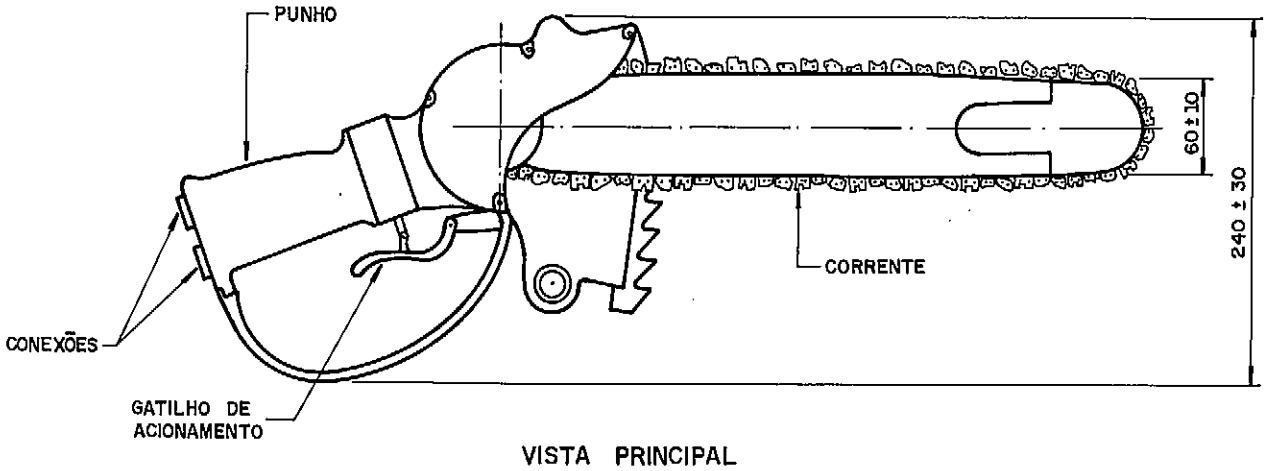

VISTA PRINCIPAL

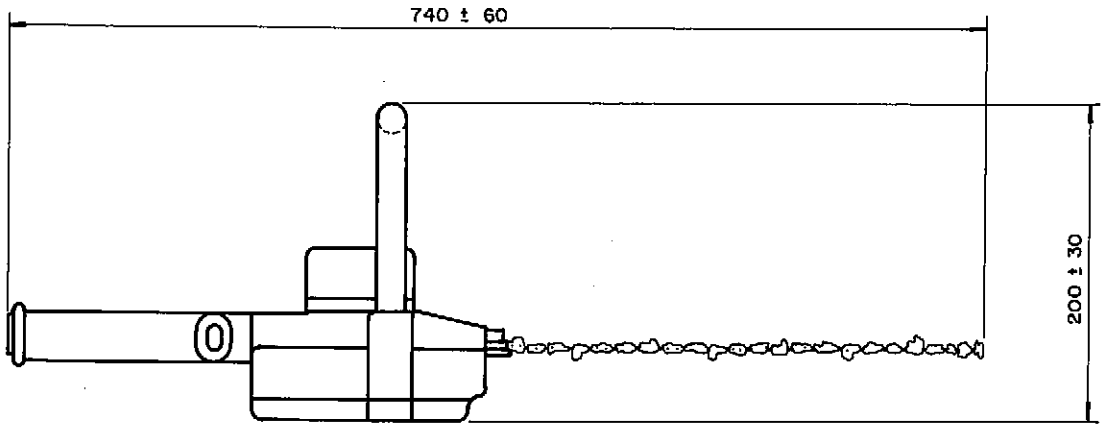

VISTA SUPERIOR

PEQUENAS VARIAÇÕES DE FORMA NAS PARTES NÃO COTADAS, SÃO ADMISSÍVEIS, DESDE QUE MANTIDAS AS CARACTERÍSTICAS MECÂNICAS E HIDRAÚLICAS.

CARACTERÍSTICAS TÉCNICAS

1 - PRESSÃO DE OPERAÇÃO:
7 a 14 MPa (1000 a 2000 Psi).
2 - VAZÃO DE ÓLEO:
15 a 30 Lpm.
3 - CONEXÕES:
- PRESSÃO: 9/16" - 18 UNF.
- RETORNO: 3/4" - 16 UNF.
4 - CAPACIDADE DE CORTE:
380 mm.
5 - MASSA APROXIMADA:
4,5 kg.

NOTAS

1 - IDENTIFICAÇÃO LEGÍVEL E INDELÉVEL:
- MARCA DO FABRICANTE.
- MÊS E ANO DE FABRICAÇÃO OU NÚMERO DE SÉRIE.
2 - DEMAIS ESPECIFICAÇÕES:
VER 02.118 - CEMIG - 0461.

DISTR.	QUANT./TIPO	ÓRGÃO
	2	TOTAL
	1	EG/R02
	1	NO 2.6

DISTRIBUIÇÃO AUTOMÁTICA DE CÓPIAS

CLASSIFICAÇÃO

	FEITO	VISTO	DATA	APROV.
c				
b				
a				

ALTERAÇÕES

CEMIG Companhia Energética de Minas Gerais
DEP. DE ENGS DE OPER. E MANUT. DA DISTRIBUIÇÃO

SERRA DE CORRENTE HIDRÁULICA

Nº 02.111 EG/OM 034

PROJ. FREDERICO | CONF. Hélio | APROV. | FOLHA 1/1
DES. SANDRA I. DINIZ | VISTO | DATA 13/11/92

ARQ. 223796-H

48200310