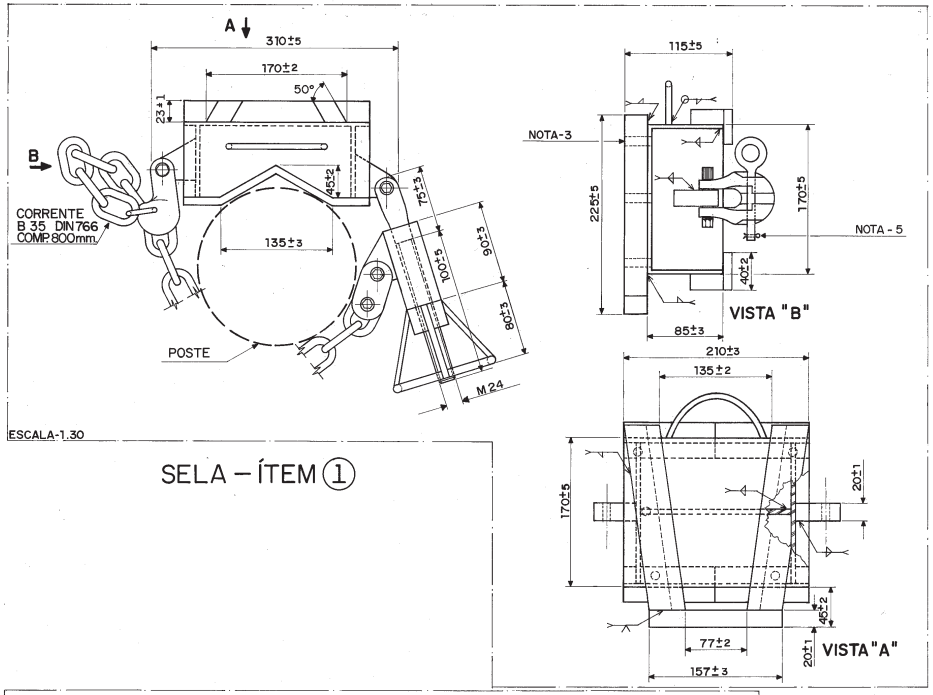

ESCALA-1.30

SELA – ÍTEM ①

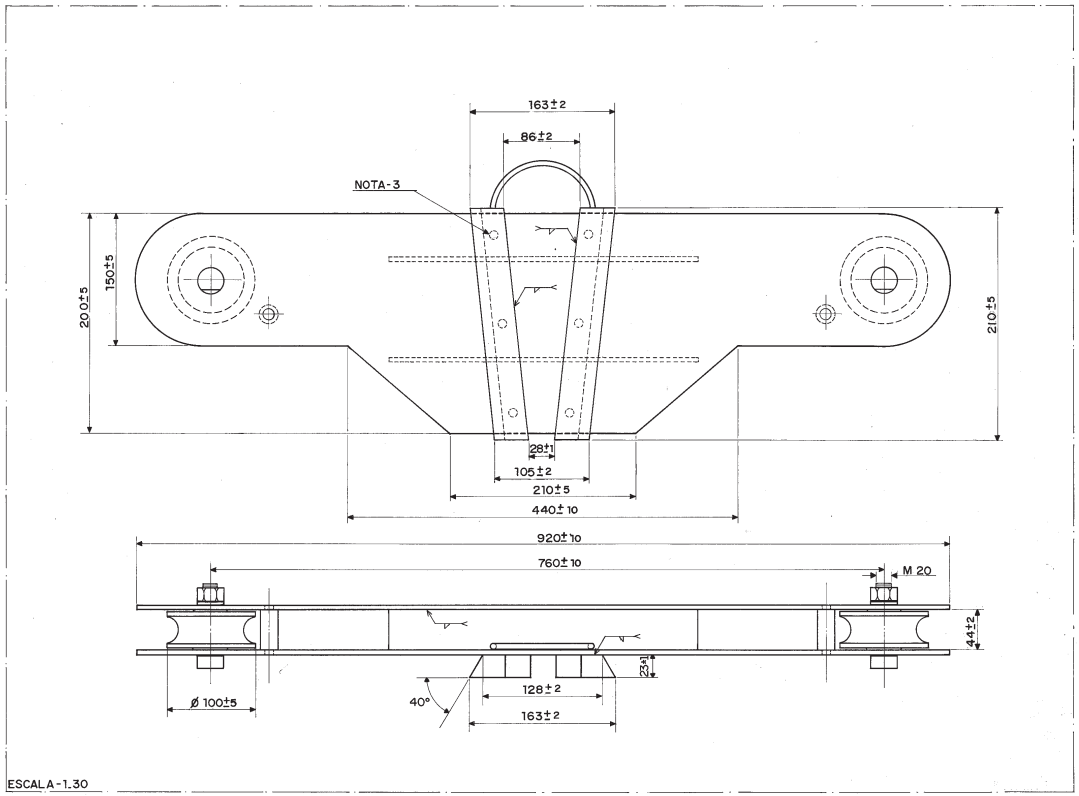

ESCALA-1.30

MASTRO DE EQUILÍBRIO - ÍTEM ③

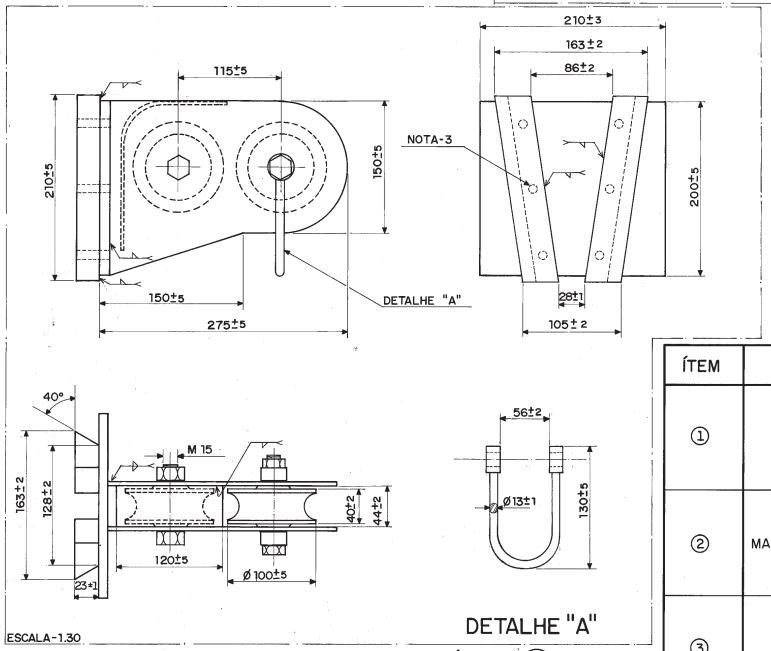

ESCALA-1.30

MASTRO SIMPLES - ÍTEM ②

PEQUENAS VARIAÇÕES DE FORMA, NAS PARTES NÃO COTADAS SÃO ADMISSÍVEIS, DESDE QUE MANTIDAS AS CARACTERÍSTICAS MECÂNICAS.

ÍTEM	DESCRIÇÃO	CAPACIDADES E CARGAS DE ENSAIO	MATERIAL	ACABAMENTO	ENSAIOS DE RECEBIMENTO CONF. 02.118 - CEMIG -0437	NOTAS
①	SELA		- AÇO CARBONO	- CASTANHA, CORRENTE, CONJUNTO DE FIXAÇÃO, ROLDANAS E MANILHAS, ZINCAGEM ELETROLÍTICA COM ESPESSURA MÍNIMA DE 20μm E PASSIVAÇÃO COM BICROMATO. - CORPO: PRIMER ANTI-CORROSIVO E PINTURA DE ACABAMENTO NA COR VERMELHA.	ENSAIO DE ROTINA 1- INSPEÇÃO VISUAL 2- VERIFICAÇÃO DIMENSIONAL 3- ZINCAGEM ELETROLÍTICA: - ADERÊNCIA - ESPESSURA 4- RESISTENCIA MECÂNICA - CARGA DE INPEÇÃO, VIDE TABELA NÃO DEVE HAVER QUALQUER DEFORMAÇÃO. 5- RUPTURA: CARGA DE RUPTURA (MIN), VIDE-TABELA. 6- VERIFICAÇÃO DA MONTAGEM DOS MASTROS NA SELA.	1 - IDENTIFICAÇÃO LEGÍVEL E INDELEVEL - MARCA DO FABRICANTE - CARGA DE TRABALHO - ANO DE FABRICAÇÃO 2 - MASSA APROXIMADA: - SELA = 14,0 kg. - MASTRO DE EQUILÍBRIO = 18,0 kg. - MASTRO SIMPLES = 12,0 kg. 3 - SOLDA COM PINO PASSANTE PARA REFORÇO DE FIXAÇAO DO "RABO DE ANDORINHA" (SOLDA DE TAMPÃO). 4 - TODAS AS PORCAS DEVERÃO SER TRAVADAS POR CONTRAPINO. 5 - O PINO DE TRAVAMENTO DA CASTANHA DEVERÁ POSSUIR DISPOSITIVO ANTI-QUEDA. 6 - DEMAIS ESPECIFICAÇÕES VER: 02.118 - CEMIG - 0437
②	MASTRO SIMPLES					
③	MASTRO DE EQUILÍBRIO					

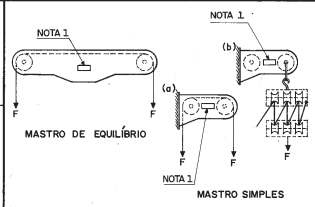

		CARGA DE TRABALHO (daN)	CARGA DE INSPEÇÃO (daN)	CARGA DE RUPTURA (daN)
MASTRO DE EQUILÍBRIO		1500	1875	3000
MASTRO SIMPLES	(a)	600	750	1200
	(b)	360	450	720

c	17/07/91	Hélio		
	Incluídos ângulos e cotas dos encaixes e notas 4 e 5			
b	19/11/90	Hélio		
	Revisão Geral / Redesenhado			
a	05/04/90	H.D.R.C.	M. R. S.	F.C.C.T.
	Ensaios, Recebimento e tipo			
	DATA	FEITO	VISTO	APROV.

ALTERAÇÕES

DIVISAO DE ENGENHARIA DE PROJETOS E INSTALAÇÃO DA DISTRIBUIÇÃO

PROJ. S.B /L.A.C	VISTO L.A.C	VISTO F.C.C.T	
DES. Waldir M. Silva	APROV. M.R.S	APROV. F.C.C.T	
CONF. H.D.R.C	DATA 07/04/89	DATA 07/04/89	

CEMIG

Companhia Energética de Minas Gerais
DEPARTAMENTO DE ENGENHARIA DE DISTRIBUIÇÃO

MASTRO PARA IÇAR EQUIPAMENTOS

Nº 02.111 DT/ED 458c

FOLHA

ARQ 200669-A1

DISTRIBUIÇÃO AUTOMÁTICA DE CÓPIAS

TOTAL 8

DISTR. DIRETRIZ / CARGO

4820621X