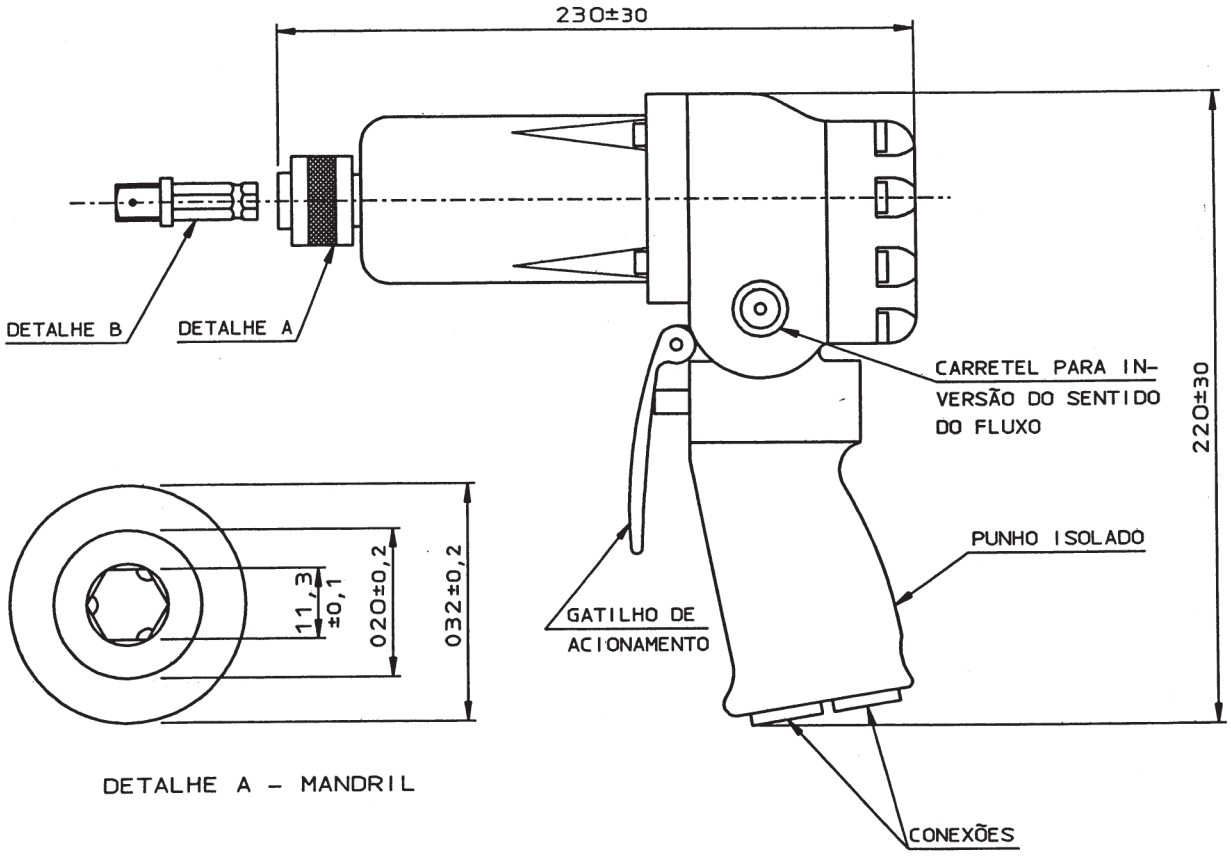

DETALHE A – MANDRIL

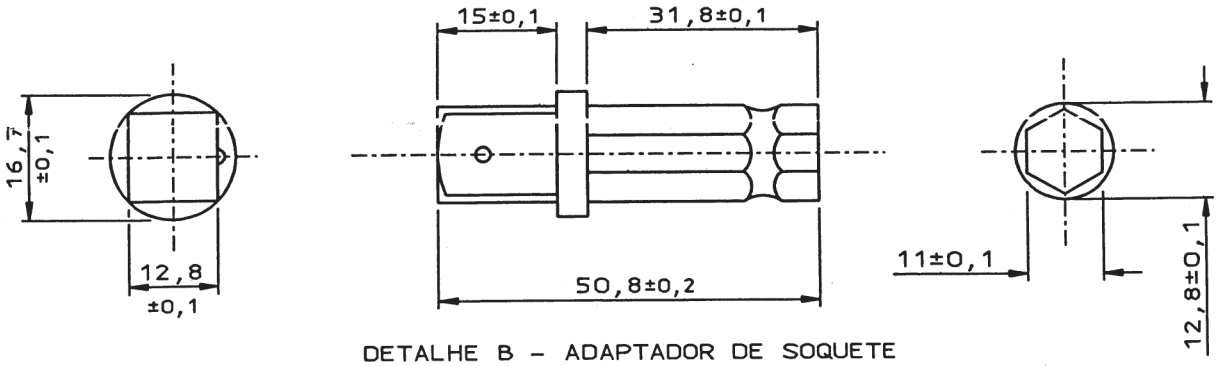

DETALHE B – ADAPTADOR DE SOQUETE

INFORMAÇÕES E SUGESTÕES A ESTE DOCUMENTO: CONTACTAR A SECRETARIA DO CONEM.

PEQUENAS VARIAÇÕES DE FORMA NAS PARTES NÃO COTADAS SÃO ADMISSÍVEIS, DESDE QUE MANTIDAS AS CARACTERÍSTICAS ELETROMECÂNICAS.

CARACTERÍSTICAS TÉCNICAS	NOTAS
1-PRESSÃO DE OPERAÇÃO: 5 MPa A 14 MPa (700 psi A 2000 psi) 2-VAZÃO DE ÓLEO: 15 L/min A 45 L/min 3-NÚMERO DE IMPACTOS POR MINUTO À VAZÃO DE 19 L/min: 2200 GOLPES. 4-TORQUE APROXIMADO: 25 daN.m. 5-CONEXÕES: -PRESSÃO: 9/16" - 18 UNF -RETORNO: 3/4" - 16 UNF.	1-IDENTIFICAÇÃO LEGÍVEL E INDELÉVEL: -NOME E/OU MARCA DO FABRICANTE -MÊS E ANO DE FABRICAÇÃO. 2-MASSA APROXIMADA: 3,5 kg. NÃO É OBJETO DE INSPEÇÃO. 3-DEMAIS REQUISITOS: VER 02.118-CEMIG-461.

e		/ /	
d		/ /	
c		/ /	CONEM
b	JHD	19/02/02	JHD
a	G E D O C		
ALTERAÇÕES			12/11/01

CEMIG COMPANHIA ENERGÉTICA DE MINAS GERAIS

NORMALIZAÇÃO ELETROMECÂNICA

FURADEIRA HIDRÁULICA DE IMPACTO

02.118
CEMIG
685b

ARQ 273687-A4D

SUBSTITUI:	02.111-EG/RD-016
PROJ.	
DES.	RLP
VERIF.	
REF. CONEM	DPR/TE-023/02
DISTRIBUIÇÃO AUTOMÁTICA DE CÓPIAS	ND-2.6
	(2)