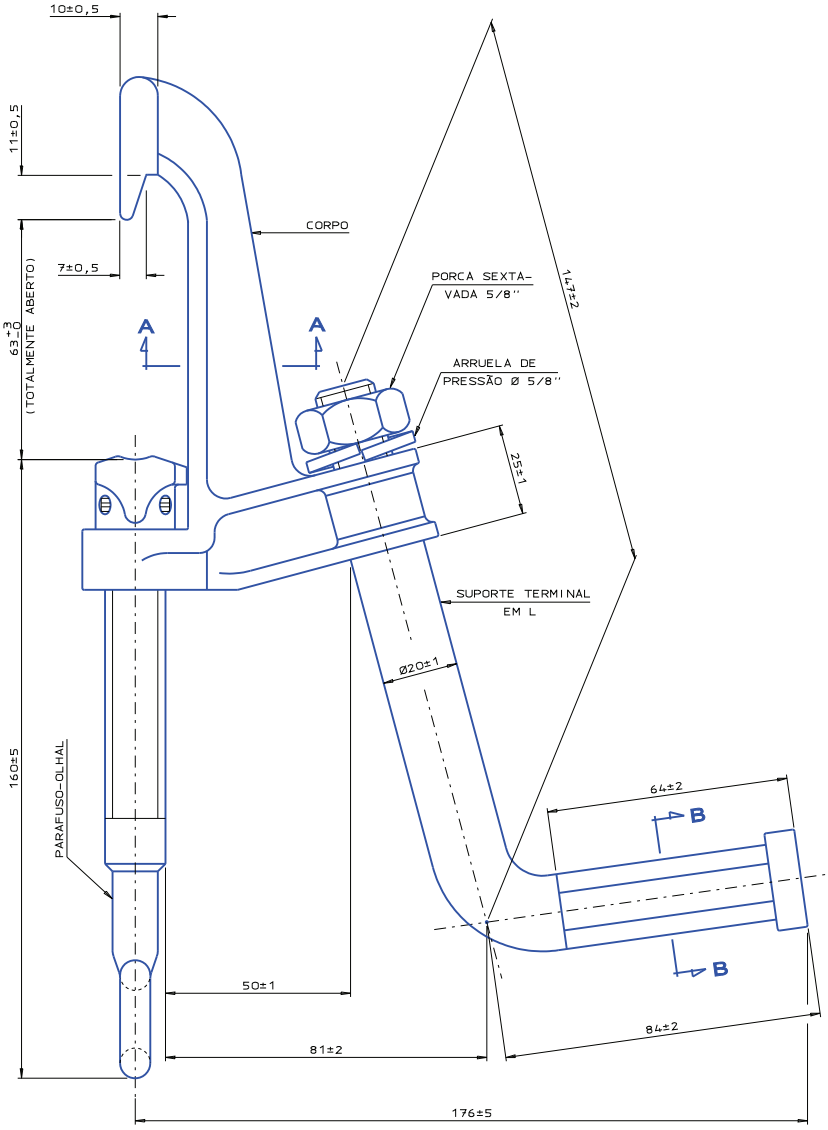

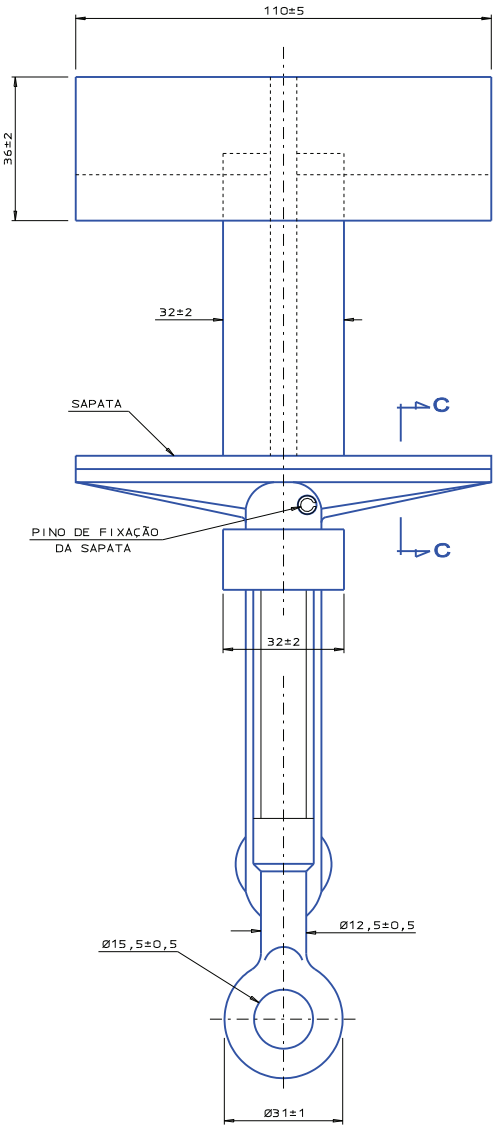

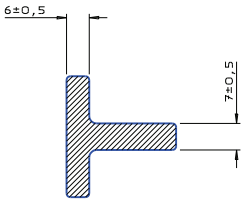

SEÇÃO AA

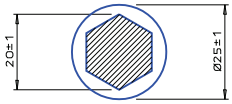

CORTE BB

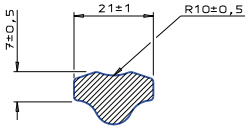

SEÇÃO CC

INFORMAÇÕES E SUGESTÕES A ESTE DOCUMENTO: CONTATAR A SECRETARIA DO CONEM.

PEQUENAS VARIAÇÕES DE FORMA NAS PARTES NÃO COTADAS SÃO ADMISSÍVEIS, DESDE QUE MANTIDAS AS CARACTERÍSTICAS ELETROMECÂNICAS.

CARACTERÍSTICAS ESPECÍFICAS			MATERIAL	ACABAMENTO	ENSAIOS DE RECEBIMENTO CONFORME 02.118-CEMIG-293 (EXCETO ONDE INDICADA NORMA ESPECÍFICA)		NOTAS
CAPACIDADE DE CORRENTE AO AR LIVRE (A)					ROTINA	TIPO	
NOMINAL	CORRENTE DE CURTO-CIRCUITO 15 CICLOS	CORRENTE DE CURTO-CIRCUITO 30 CICLOS	-CORPO, SAPATA E SUPORTE TERMINAL EM L: LIGA DE ALUMÍNIO. -PARAFUSO-OLHAL: LIGA DE BRONZE-SILÍCIO. -PORCA: LIGA DE BRONZE-SILÍCIO, LATÃO OU AÇO CARBONO. -ARRUELA DE PRESSÃO: LIGA DE BRONZE-SILÍCIO OU AÇO CARBONO. -PINO DE FIXAÇÃO DA SAPATA: AÇO MOLA.	-TODAS AS PEÇAS: SUPERFÍCIES ISENTAS DE TRINCAS, BOLHAS, FISSURAS E QUINAS VIVAS. -PEÇAS (QUANDO EM AÇO CARBONO): ZINCAGEM POR ELETRODEPOSIÇÃO.	1-INSPEÇÃO VISUAL: -IDENTIFICAÇÃO -ACABAMENTO -CARACTERÍSTICAS CONSTRUTIVAS -ACONDICIONAMENTO 2-VERIFICAÇÃO DIMENSIONAL 3-VERIFICAÇÃO DA CONDUTIVIDADE 4-RESISTÊNCIA AO TORQUE: -APLICAR TORQUE DE 3,0 daN.m NO PARAFUSO-OLHAL, NÃO DEVENDO OCORRER DEFORMAÇÃO PERMANENTE OU RUPTURA.	-CORRENTE DE CURTO-CIRCUITO PARA 15 CICLOS (21 kA) E PARA 30 CICLOS (15 kA), CONFORME ASTM F855.	1-IDENTIFICAÇÃO LEGÍVEL E INDELÉVEL: -NOME E/OU MARCA DO FABRICANTE -MÊS E ANO DE FABRICAÇÃO. 2-MASSA APROXIMADA: 0,7 kg. NÃO É OBJETO DE INSPEÇÃO. 3-DIMENSÕES EM MILÍMETROS, EXCETO ONDE ESPECIFICADA OUTRA UNIDADE. 4-DEMAIS REQUISITOS: VER 02.118-CEMIG-293.
250	21.000	15.000					

e		/ /	
d		/ /	
c		/ /	
b	LCLC	19/05/08	
a	G E D O C		
REVISÕES			30/10/07

COMPANHIA ENERGÉTICA DE MINAS GERAIS

COMITÊ DE NORMALIZAÇÃO DE EQUIPAMENTOS E MATERIAIS - CONEM

COORDENAÇÃO CONEM: JHD

GRAMPO PARA ATERRAMENTO DE CHAVES FUSÍVEIS

CLASSIFICAÇÃO DA INFORMAÇÃO: PÚBLICO

SUBSTITUI:

02.118 CEMIG 643 b

ARQ. 297.701-A2D

DISTRIBUIÇÃO (2)

REF. CONEM TE-92/2008

VERIF.

DES. RLP

PROJ.