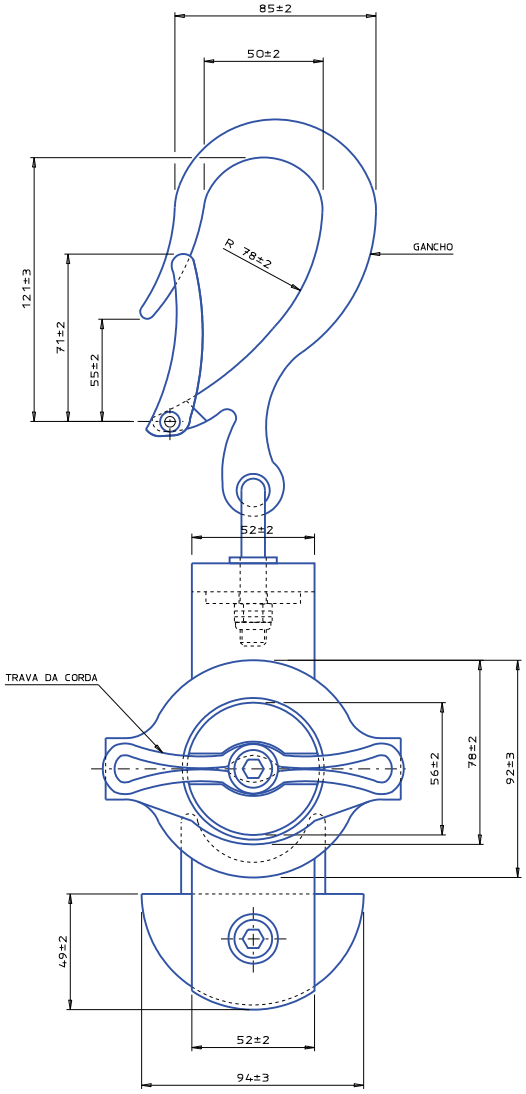

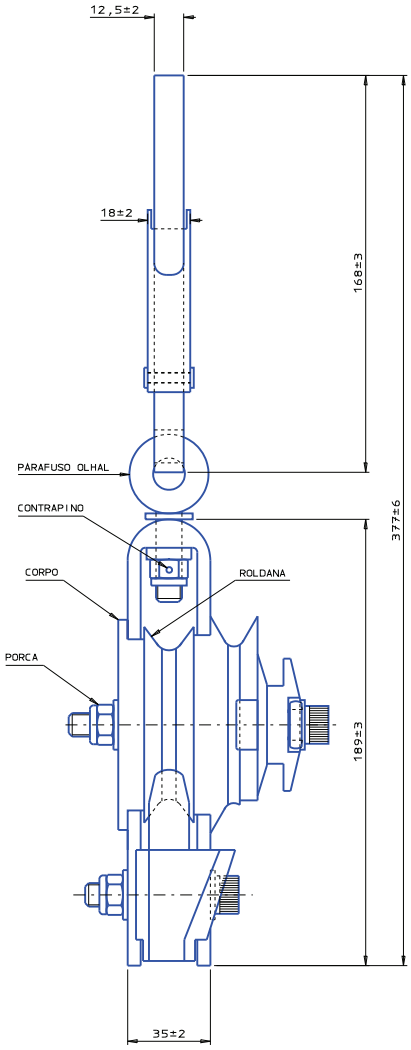

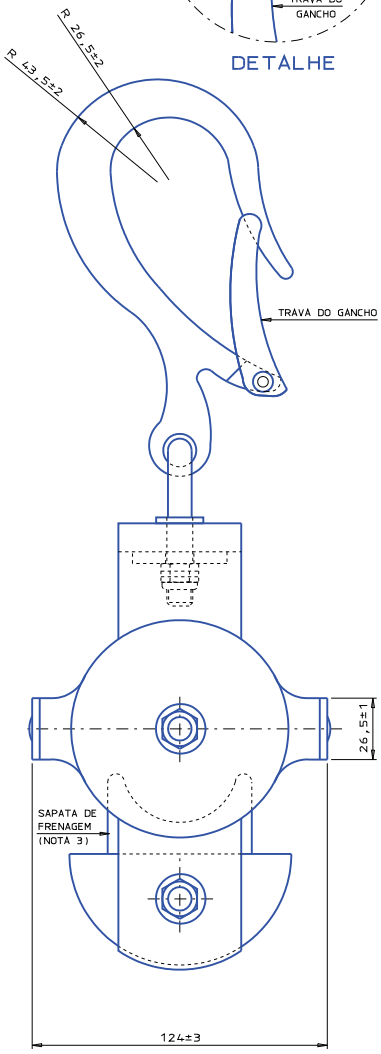

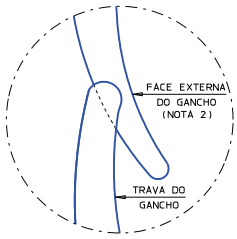

DETALHE

INFORMAÇÕES E SUGESTÕES A ESTE DOCUMENTOS: CONTATAR A SECRETARIA DO CONEM.

PEQUENAS VARIAÇÕES DE FORMA NAS PARTES NÃO COTADAS SÃO ADMISSÍVEIS, DESDE QUE MANTIDAS AS CARACTERÍSTICAS MECÂNICAS.

MATERIAL	ACABAMENTO	ENSAIOS DE ROTINA CONFORME 02.118-CEMIG-437		NOTAS
		ROTINA	TIPO	
-CORPO E ROLDANA: POLÍMERO DE ALTA RESISTÊNCIA MECÂNICA. -ROLAMENTOS, EIXOS, PARAFUSO OLHAL, ARRUELAS, PORCAS AUTOTRAVANTES, CONTRAPINO, GANCHO, TRAVA DO GANCHO E TRAVA DA CORDA: AÇO CARBONO. -MOLA: AÇO INOXIDÁVEL. -SAPATA DE FRENAGEM: BORRACHA.	-TODAS AS PEÇAS: SUPERFÍCIES LISAS E ISENTAS DE TRINCAS, FISSURAS, REBARBAS, QUINAS VIVAS E INCRUSTAÇÕES. -PEÇAS EM AÇO CARBONO: ZINCAGEM POR ELETRODEPOSIÇÃO ALCALINA ISENTA DE CIANETO, CONFORME A ABNT-NBR 10476 OU ASTM B633, COM PASSIVAÇÃO INCOLOR ISENTA DE CROMO HEXAVALENTE, COM ESPESSURA MÍNIMA DE 25 µm.	1-INSPEÇÃO VISUAL: -IDENTIFICAÇÃO -ACABAMENTO -CARACTERÍSTICAS CONSTRUTIVAS -ACONDICIONAMENTO 2-VERIFICAÇÃO DIMENSIONAL 3-ZINCAGEM POR ELETRODEPOSIÇÃO: -ADERÊNCIA, CONFORME ASTM B201 -ESPESSURA, CONFORME ASTM E376 4-RESISTÊNCIA MECÂNICA: -CARGA DE INSPEÇÃO = 450 daN. A CARRETILHA NÃO DEVE APRESENTAR QUALQUER DEFORMAÇÃO PERMANENTE, APÓS A RETIRADA DA CARGA. 5-RUPTURA: -CARGA MÍNIMA DE RUPTURA = 1125 daN.	-RESISTÊNCIA À ATMOSFERA ÚMIDA DE SO_2, 6 CICLOS, CONFORME ABNT-NBR 8096 OU ISO 3231	1-IDENTIFICAÇÃO LEGÍVEL E INDELÉVEL: -NOME E/OU MARCA DO FABRICANTE -CARGA DE TRABALHO 225 daN -MÊS E ANO DE FABRICAÇÃO. 2-A TRAVA DO GANCHO NÃO DEVE ULTRAPASSAR A FACE EXTERNA DO GANCHO (DETALHE). 3-A CARRETILHA DEVE POSSUIR UM DISPOSITIVO QUE IMPEÇA O TRAVAMENTO DA SAPATA DE FRENAGEM QUANDO O FREIO ESTIVER EM USO. EXEMPLO: MOLA, ETC... 4-DIMENSÕES EM MILÍMETROS, EXCETO ONDE INDICADA(S) OUTRA(S) UNIDADE(S). 5-MASSA APROXIMADA: 1,5 kg. NÃO É OBJETO DE INSPEÇÃO. 6-DEMAIS REQUISITOS: VER 02.118-CEMIG-437.

e		/ /	
d		/ /	
c		/ /	CONEM
b	JHD	30/10/07	JHD
a	G E D O C		
ALTERAÇÕES			22/09/06

CEMIG COMPANHIA ENERGÉTICA DE MINAS GERAIS

NORMALIZAÇÃO ELETROMECÂNICA

CARRETILHA DUPLA AÇÃO PARA TRABALHO E RESGATE

02.118
CEMIG
568 b

ARQ. 291.223-A2D

DISTRIBUIÇÃO AUTOMÁTICA DE CÓPIAS ND-2.6

REF. CONEM TE-199/2007

VERIF.

DES. RLP

PROJ.

SUBSTITUI: 02.111-EG/MN-001