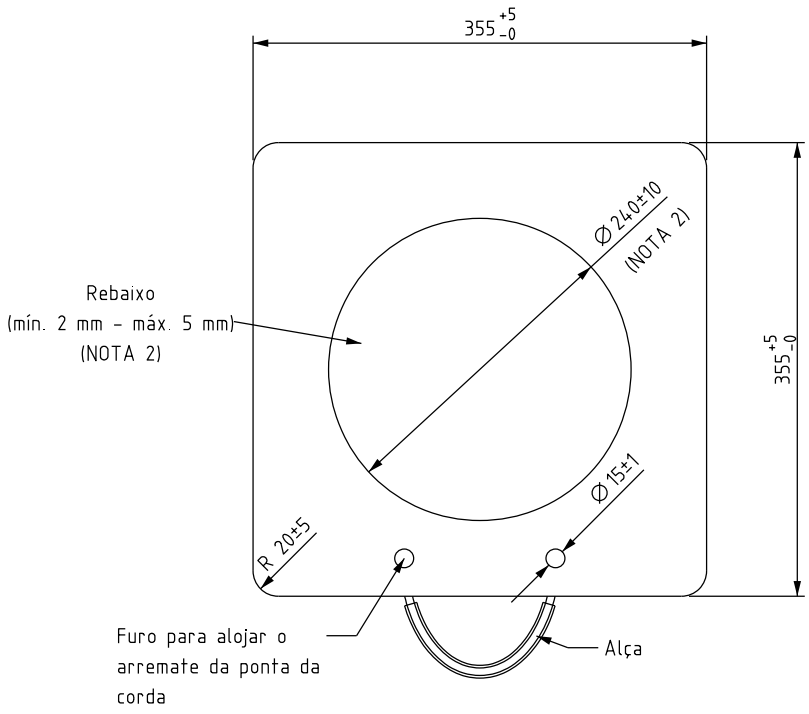

VISTA FRONTAL

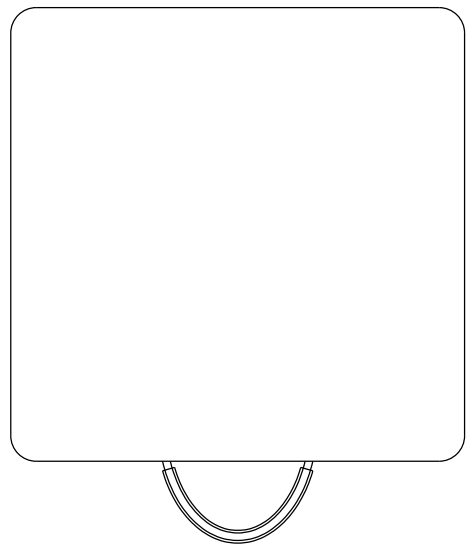

VISTA TRASEIRA

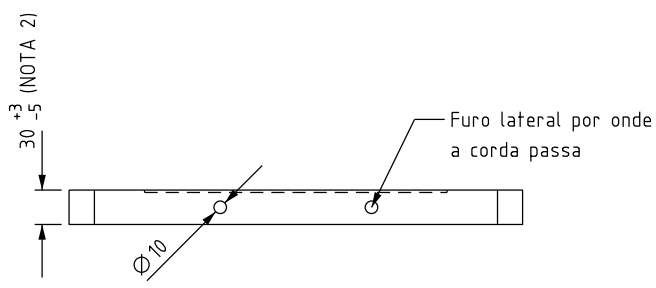

VISTA LATERAL

OBS: A alça foi omitida nesta vista para facilitar a visualização do furo lateral por onde ela passa

Pequenas variações de formas nas partes não cotadas são permitidas, desde que sejam mantidas as mesmas características mecânicas

MATERIAL

Calço:
- Chapa maciça de poliamida (Nylon) ou UHMW (Polietileno de Ultra Alto Peso Molecular ou Polietileno de Ultra Alta Densidade Molecular), aditivados com proteção U.V.

Alça:
- Confeccionada com corda de poliéster de 6 mm de diâmetro revestida com uma mangueira transparente.

ACABAMENTO

Calço:
- O calço deve ser isento de trincas, bolhas e deformações.

Alça:
- A corda da alça deve ser revestida com uma mangueira transparente de Φ 10,0 ± 0,5 mm.
- A corda deve possuir arremate com nó e pontas queimadas para impedir que a alça se desprenda.

NOTAS

1 - Identificação legível e indelével, constando:
- Nome ou marca do fabricante;
- Mês e ano de fabricação.

2 - O rebaixo é opcional. Caso haja o rebaixo, a espessura na região do rebaixo não pode ser inferior a 25 mm. O calço também poderá ser fornecido em chapa maciça plana com espessura mínima de 25 mm.

3 - Plano de amostragem: utilizar o plano de amostragem da tabela 5 da ET 02.118 - CEMIG - 461.

4 - Dimensões em milímetros;

ENSAIOS DE RECEBIMENTO

ROTINA

1 - Inspeção visual:
- Material e acabamento;
- Identificação;
- Acondicionamento.

2 - Verificação dimensional;

3 - Resistência à compressão:
- O calço deve ser colocado sobre uma superfície lisa e submetido a uma carga de compressão centralizada Fc de 10 Ton. aplicada sobre um disco de 120 mm de diâmetro. Será considerado aprovado o calço que não quebrar ou apresentar trincas em sua estrutura.

TIPO

1 - Resistência à compressão:
- O calço deve ser colocado sobre uma superfície lisa e submetido a uma carga de compressão Fc de 16 Ton. aplicada sobre um disco de 120 mm de diâmetro. Será considerado aprovado o calço que não quebrar ou apresentar trincas em sua estrutura.

2 - Resistência à flexão:
- O calço de ser colocado centralizado sobre uma estrura vazada, com abertura interna de 220x220 mm e submetido a uma carga de flexão Ff de 3,5 Ton. aplicada sobre um disco de 120 mm de diâmetro. Será considerado aprovado o calço que não quebrar e não apresentar trincas.

ARRANJOS DOS ENSAIOS

RESISTÊNCIA À COMPRESSÃO

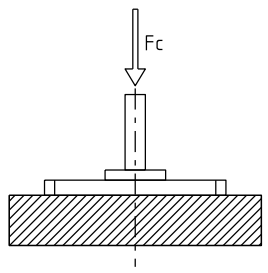

RESISTÊNCIA À FLEXÃO

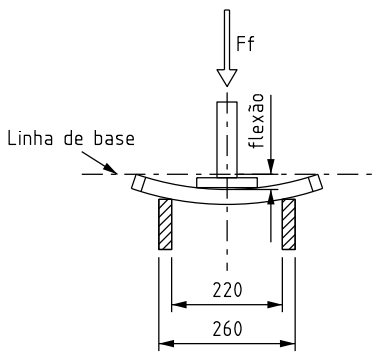

DISTR.	TOTAL
QTDE TIPO	1
ÓRGÃO	ND-2.6

DISTRIBUIÇÃO AUTOMÁTICA DE CÓPIAS

PÚBLICO

CLASSIFICAÇÃO

c				
b	BPGS-53789	HDRC-38966	27/11/2017	LBF-45561
	REVISÃO GERAL			
a				
	GEDOC			
	FEITO	VISTO	DATA	APROV.

ALTERAÇÕES

CEMIG — Companhia Energética de Minas Gerais
GERÊNCIA DE ENGENHARIA DE ATIVOS DA DISTRIBUIÇÃO

CALÇO PARA ESTABILIZADORES DE GUINDAUTOS

PROJ. BPGS - 53789	CONF. HDRC - 38966	APROV. WAAV - 49154	
DES. BPGS - 53789	VISTO HDRC - 38966	DATA 28/10/2015	

TAM. A3

Nº 02.111 PA/EA 17b

FOLHA 1/1

GEDOC

ARQ.