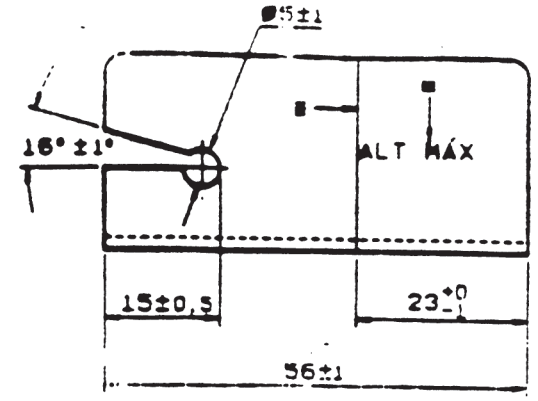

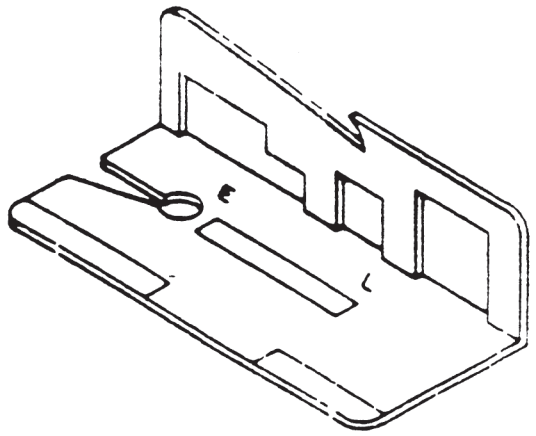

PERSPECTIVA

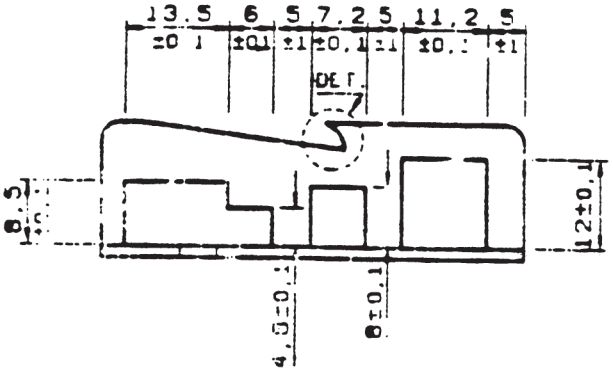

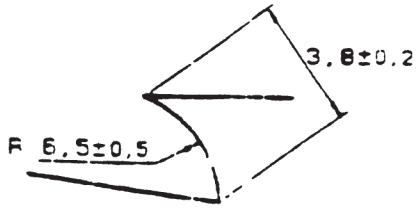

DETALHE

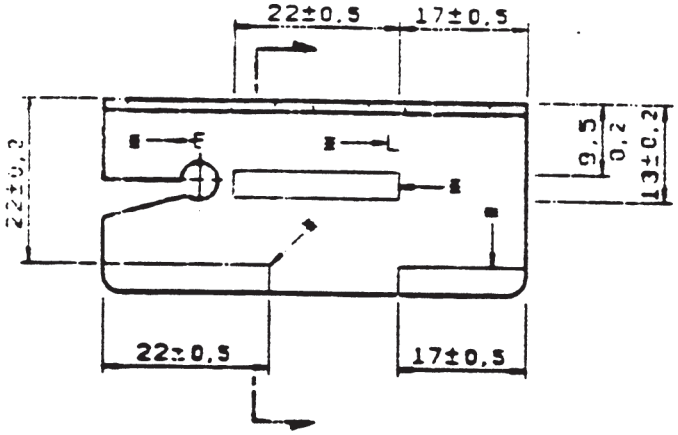

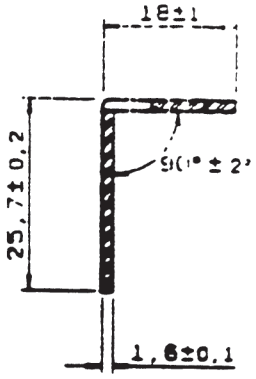

PEQUENAS VARIAÇÕES DE FORMA NAS PARTES NÃO COTADAS SÃO ADMISSÍVEIS, DESDE QUE MANTIDAS AS CARACTERÍSTICAS MECÂNICAS.

UTILIZAÇÃO	MATERIAL	ACABAMENTO	ENSAIOS	NOTAS
-COM ESPORÃO EXTENSÍVEL PARA POSTE DE MADEIRA 02 118-CEMIG-0366.	-AÇO CARBONO.	-ZINCAGEM ELETROLÍTICA, ESPESSURA MÍNIMA DE 18 µm E PASSIVAÇÃO COM BICROMATO.	1-INSPEÇÃO VISUAL: -IDENTIFICAÇÃO -ACABAMENTO 2-VERIFICAÇÃO DIMENSIONAL 3-ZINCAGEM ELETROLÍTICA: -ADERÊNCIA CONFORME ASTM B-201 -ESPESSURA DO REVESTIMENTO CONFORME ASTM E-376.	1-IDENTIFICAÇÃO LEGÍVEL E INDELÉVEL: -MARCA DO FABRICANTE -MARCAS EM BAIXO RELEVO (E). 2-AMOSTRAGEM DUPLA, REGIME NORMAL DE INSPEÇÃO: -INSPEÇÃO GERAL: NÍVEL II, NQA 6,5% -VERIFICAÇÃO DIMENSIONAL: NÍVEL I, NQA 2,5% -ZINCAGEM: NÍVEL S3, NQA 2,5%.

DISTRIBUIÇÃO AUTOMÁTICA DE CÓPIAS

REF. CONEM PG/NT-007/91 02.118-TN-NT-0150

ELIMINA O:

E		/ /	
D		/ /	
C		/ /	
B		/ /	
A		02/12/91	
ALTERAÇÕES			29/05/89

CEMIG COMPANHIA ENERGÉTICA DE MINAS GERAIS

NORMALIZAÇÃO ELETROMECÂNICA

CONEM

F.L.A.

GABARITO PARA CALIBRAR ESPORÃO

02.118
CEMIG
0449

A

A4 201600