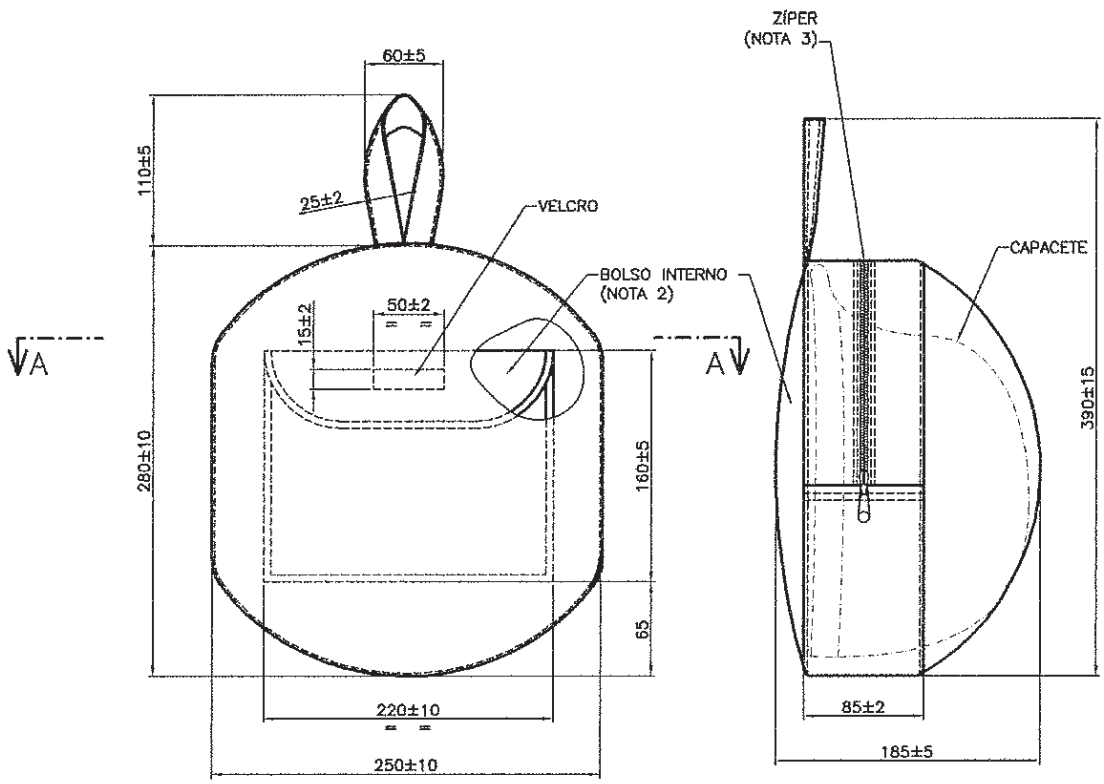

FRENTE

LATERAL

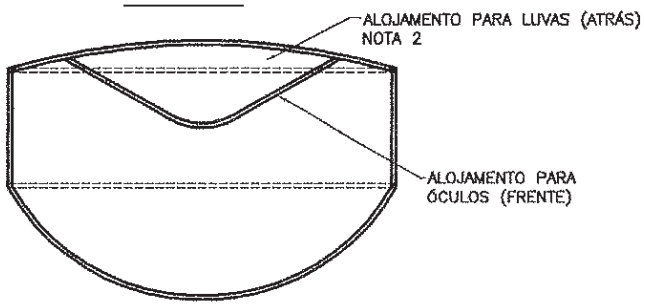

CORTE AA

Pequenas variações de forma nas partes não cotadas são admissíveis, desde que mantidas as características mecânicas.

MATERIAL	ACABAMENTO	ENSAIOS DE RECEBIMENTO	NOTAS
- CORPO E DIVISÓRIAS: Lona impermeável nº. 10. - ALÇA: Lona impermeável nº. 10. - FECHO DO BOLSO: Cinta de velcro com largura mínima de 20 mm. - COSTURAS: Linha de nailon 210/8. - ZÍPER: Nailon, com puxador metálico.	- CORPO E DIVISÓRIAS: Lona sem emendas, furos, rasgos e esgarçaduras, na cor verde. - ALÇA: Lona sem emendas, furos, rasgos e esgarçaduras, na cor verde. - COSTURAS: Regulares, sem aberturas, com 3 a 4 pontos por centímetro.	1- Inspeção Visual: - Identificação - Acabamento 2- Verificação dimensional.	1 - Identificação com a marca do fabricante e data de fabricação. 2 - O bolso interno deve ser costurado apenas na base e nas laterais, de forma a permitir alojar um par de luvas atrás do mesmo. 3 - O zíper deve abrir, no mínimo, a metade do perímetro total da sacola.

DISTRIBUIÇÃO AUTOMÁTICA DE CÓPIAS

DISTRI.	QTDE. TIPO	ÓRGÃO	TOTAL
	1	ND - 2.6	

CLASSIFICAÇÃO

c				
b				
a	GEDOC			
	FEITO	VISTO	DATA	APROV.

ALTERAÇÕES

CEMIG — Companhia Energética de Minas Gerais
Gerência de Engenharia e Coordenação de Serviço de Campo

TÍTULO: SACOLA PARA CAPACETE, ÓCULOS E LUVAS

Nº. 02.111-OM/EC-048a

PROJ. JAD	CONF. Helio	APROV.	FOLHA 1/1
DES. JMSA - Juarez M. Silva	VISTO	DATA 03/11/05	

ARQ. 288327 B