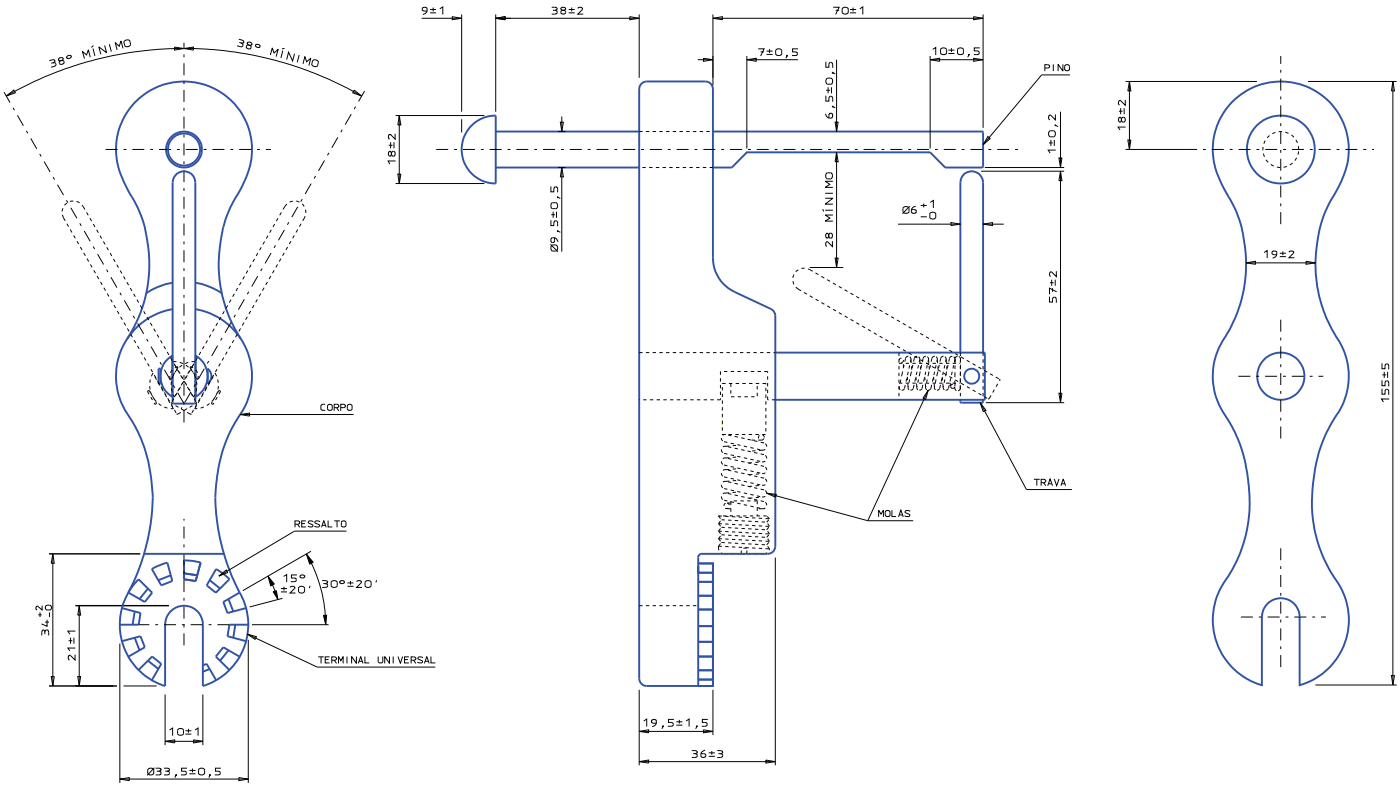

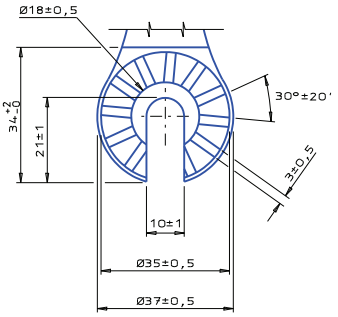

TERMINAL UNIVERSAL (ALTERNATIVA)

INFORMAÇÕES E SUGESTÕES A ESTE DOCUMENTO: CONTATAR A SECRETARIA DO CONEM.

PEQUENAS VARIAÇÕES DE FORMA NAS PARTES NÃO COTADAS SÃO ADMISSÍVEIS, DESDE QUE MANTIDAS ASAS CARACTERÍSTICAS MECÂNICAS.

MATERIAL	ACABAMENTO	ENSAIOS DE RECEBIMENTO CONFORME 02.118-CEMIG-461	NOTAS
-CORPO: POLÍMERO DE ALTA RESISTÊNCIA MECÂNICA. -MOLAS: AÇO INOXIDÁVEL. -PINO E TRAVA: AÇO CARBONO.	-TODAS AS PEÇAS: SUPERFÍCIES LISAS, ISENTAS DE TRINCAS, FISSURAS, REBARBAS, QUINAS VIVAS E INCRUSTAÇÕES. -PINO E TRAVA: ZINCAGEM POR IMERSÃO A QUENTE, CONFORME ABNT-NBR 6323 OU ASTM A153, OU ZINCAGEM POR ELETRODEPOSIÇÃO ALCALINA ISENTA DE CIANETO, CONFORME A ABNT-NBR 10476 OU ASTM B633, COM PASSIVAÇÃO INCOLOR ISENTA DE CROMO HEXAVALENTE, COM ESPESSURA TOTAL MÍNIMA DE 25 µm.	1-INSPEÇÃO VISUAL: -IDENTIFICAÇÃO -ACABAMENTO -CARACTERÍSTICAS CONSTRUTIVAS -ACONDICIONAMENTO 2-VERIFICAÇÃO DIMENSIONAL 3-ZINCAGEM POR IMERSÃO A QUENTE: -ADERÊNCIA, CONFORME ABNT-NBR 7398 OU ASTM B571 -ESPESSURA, CONFORME ABNT-NBR 7399 OU ASTM E376 -UNIFORMIDADE, CONFORME ABNT-NBR 7400 OU ASTM A239 4-ZINCAGEM POR ELETRODEPOSIÇÃO: -ADERÊNCIA, CONFORME ASTM B201 -ESPESSURA, CONFORME ASTM E376 -RESISTÊNCIA À ATMOSFERA ÚMIDA DE SO_2, 6 CICLOS, CONFORME ABNT-NBR 8096 OU ISO 3231	1-IDENTIFICAÇÃO LEGÍVEL E INDELÉVEL: -NOME E/OU MARCA DO FABRICANTE -MÊS E ANO DE FABRICAÇÃO. 2-PATENTE REQUERIDA NÚMERO MU-8102264-6. FABRICAÇÃO PERMITIDA MEDIANTE AUTORIZAÇÃO DA CEMIG. 3-MASSA APROXIMADA: 0,30 kg. NÃO É OBJETO DE INSPEÇÃO. 4-DIMENSÕES EM MILÍMETROS. 5-DEMAIS REQUISITOS: VER 02.118-CEMIG-461.

e		/ /	CEMIG COMPANHIA ENERGÉTICA DE MINAS GERAIS		
d		/ /	NORMALIZAÇÃO ELETROMECÂNICA		
c	JHD	16/08/07	CONEM	DISPOSITIVO ANTIQUEDA DE CARTUCHO	02.118 CEMIG 683 c
b	JHD	28/11/05	JHD		
a	G E D O C				
ALTERAÇÕES			25/10/05		ARQ. 288154-A2D

SUBSTITUI: 02.111-EG/MN-070b

PROJ. | DES. RLP | VERIF. | REF. CONEM TE-151/2007 | DISTRIBUIÇÃO AUTOMÁTICA DE CÓPIAS ND-2.6